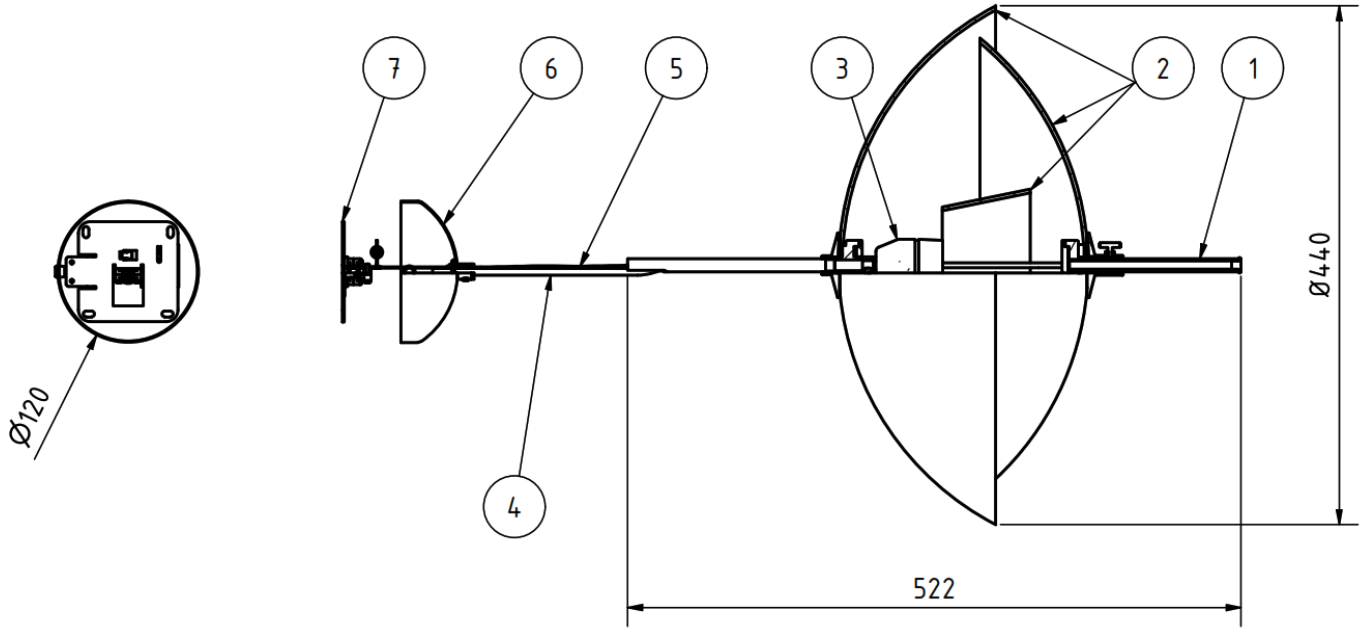

部番	部品名	材質	数	仕上げ	部番	部品名	材質	数	仕上げ	適合電球		Name	Clam Ø440
1	支柱	真鍮	1	ヘアライン加工	6	フランジカバー	真鍮	1	ヘアライン仕上げ	E26 白熱電球60W 適合LED電球8W相当			
2	シェード	オパールガラス	1	ホワイト(半透明)	7	ベースプレート	スチール	1	Ø120mm	重量	6.5 kg	FRITZ HANSEN	
3	ソケット	陶器	1	E26						作成	10/2023		
4	コード	PVC	1	テキスタイルコード									
5	ワイヤー	スチール	1										